บริษัท ธนสารอินเตอร์ กรุ๊ป จำกัด
THANASARN INTER GROUP CO.,LTD

จำหน่ายเครื่องพิมพ์ทุกชนิด | หมึก | อะไหล่ | ฟิล์ม

UV-Flatbed 5 in 1

"One Machine, Make Ideas — All-in-One UV Printing."

幻影

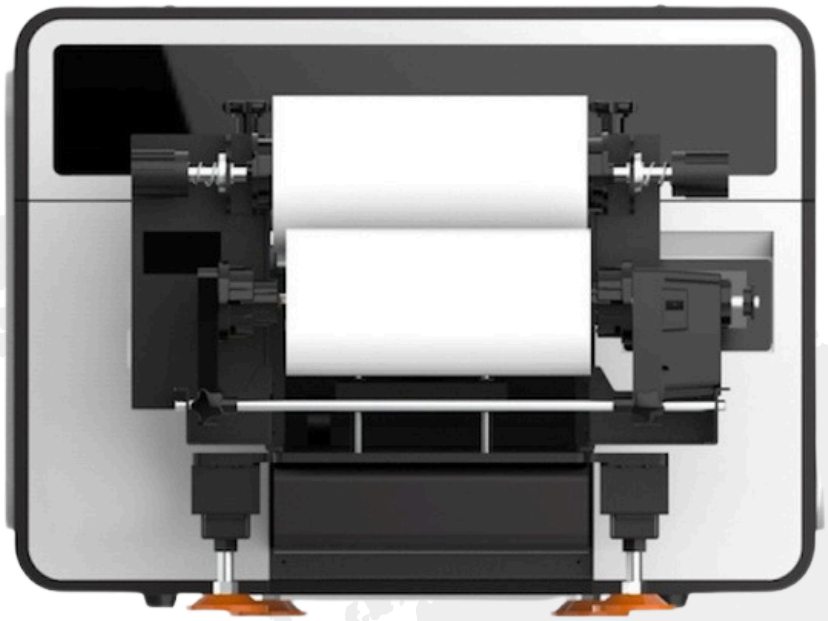

UV-Flatbed 5 in 1

เครื่องพิมพ์ UV-Flatbed 5 in 1 ขนาด A3

หัวพิมพ์ : Epson i3200HD
จำนวนหัวพิมพ์ : 1 หัวพิมพ์
หน้ากว้างการพิมพ์ : 42 x 29.7 เซนติเมตร

- มีความเสถียรสูง ทำงานได้ต่อเนื่อง ไม่สะดุด
- ประสิทธิภาพสูง ทำงานได้รวดเร็ว และคุ้มค่า
- ดูแลรักษาง่าย ไม่ยุ่งยาก และใช้งานง่าย
- คุณภาพสูง ได้ผลงานที่คมชัด และสวยงาม
- ระบบวัดความสูง ทำให้พิมพ์งานได้อย่างแม่นยำ
- สมรรถนะสูง ทำงานได้เต็มกำลัง และรวดเร็ว

PRINT SPEED 0.28m²/hr - 3m²/hr

Super D-ink C M Y K + W + V



โลโก้นูนติดเสื้อ


กระบอกน้ำ


พวงกุญแจ


โล่รางวัล


สติ๊กเกอร์ PVC

"สร้างอาชีพ เพิ่มยอดขาย ได้แล้ววันนี้ ที่ ธนสารอินเตอร์ กรุ๊ป พร้อมดูแลหลังการขายโดยทีมงานมืออาชีพ"

การจัดวางหัวพิมพ์



CMYK+White
+Vanish
I3200-U1-HD

แถมฟรีโปรแกรมจัดการสีและสั่งพิมพ์

Flexi

Hosonsoft

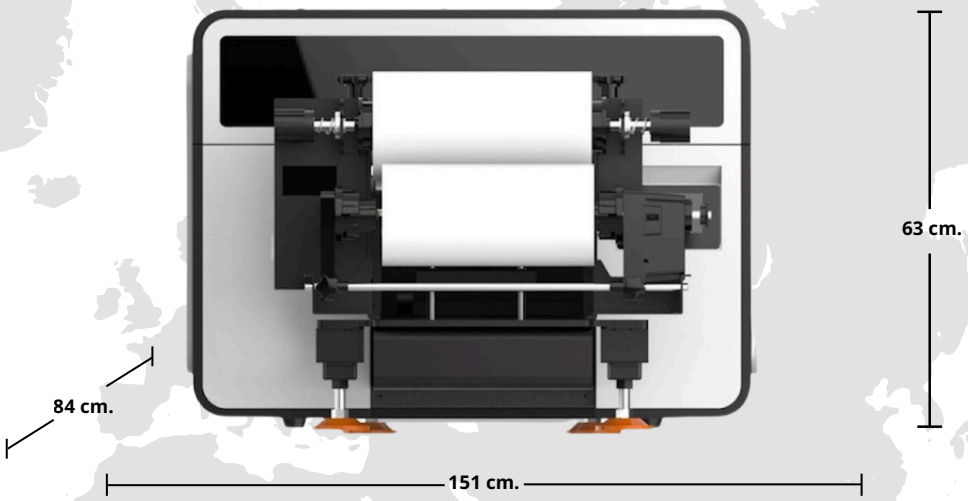

เครื่องพิมพ์ UV-Flatbed 5 in 1 ขนาด A3

เครื่องพิมพ์	UV-Flatbed-5in1-A3
เมนบอร์ด	บอร์ดฮอนซอน
หัวพิมพ์	Epson i3200-U1- HD จำนวน 1 หัวพิมพ์
พื้นที่การพิมพ์	พื้นที่การพิมพ์ 42 x 29.7 เซนติเมตร / RTR : 29 CM. / Cylinder H : 3-9 CM. x W : 23 CM.
ตลับหมึก	ประเภทหมึก : UV-INK ปริมาตร : 0.5 ลิตร/แทงค์
การบ่มหมึก	ผ่านหลอด LED UV
Interface	สายแลนด์
Power Supply	110V/220V / 500W , 50/60HZ
RIP Software	Photoprint
โปรแกรมควบคุม	Hosonsoft
น้ำหนักเครื่อง	เครื่องพิมพ์ 200 กิโลกรัม
อุณหภูมิและความชื้น	อุณหภูมิ 15-30 °C / ความชื้น 35-65%
ความละเอียดในการพิมพ์	สูงสุด 1200 DPI
วัสดุที่ใช้พิมพ์	UV-DTF Film , สติ๊กเกอร์PVC , PU-TPU Film ,กระบอกน้ำ , หนัง , อะคริลิค , ไม้ , อลูมิเนียม , กระจกใส , แผ่นคอมโพสิต , โฟมบอร์ด , PP Board

จุดเด่นและคุณสมบัติพิเศษของเครื่องพิมพ์

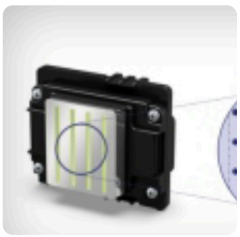

หัวพิมพ์ Epson I3200HD
ความละเอียดสูง



ระบบรางเงียบ เสถียร
และทำงานเสียงเบา



หน้าจอสัมผัสความละเอียดสูง



แท่นพิมพ์แข็งแรงแม่นยำ



รบบหมึกอัจฉริยะ
เพิ่มการไหลเวียน ป้องกันอุดตัน



อุปกรณ์ซับพอร์ตการพิมพ์
RTR และ Cylinder

SHOWROOM THANASARNINTER GROUP
บริษัท ธนสารอินเตอร์กรุ๊ป จำกัด
157 หมู่ที่ 3 ซอยสหะวีระชัย ถนนแคราย-หนองแขม
ตำบลแคราย อำเภอกระทุ่มแบน จ.สมุทรสาคร 74110

www.thanasarnintergroup.com

090-151-1918 (คุณโซ่ว) | 086-333-7699 (คุณจู)
062-534-4118 (คุณเมย์) | 063-516-3870 (คุณหวย)

ติดต่อฝ่ายขาย / สอบถามข้อมูลเพิ่มเติม